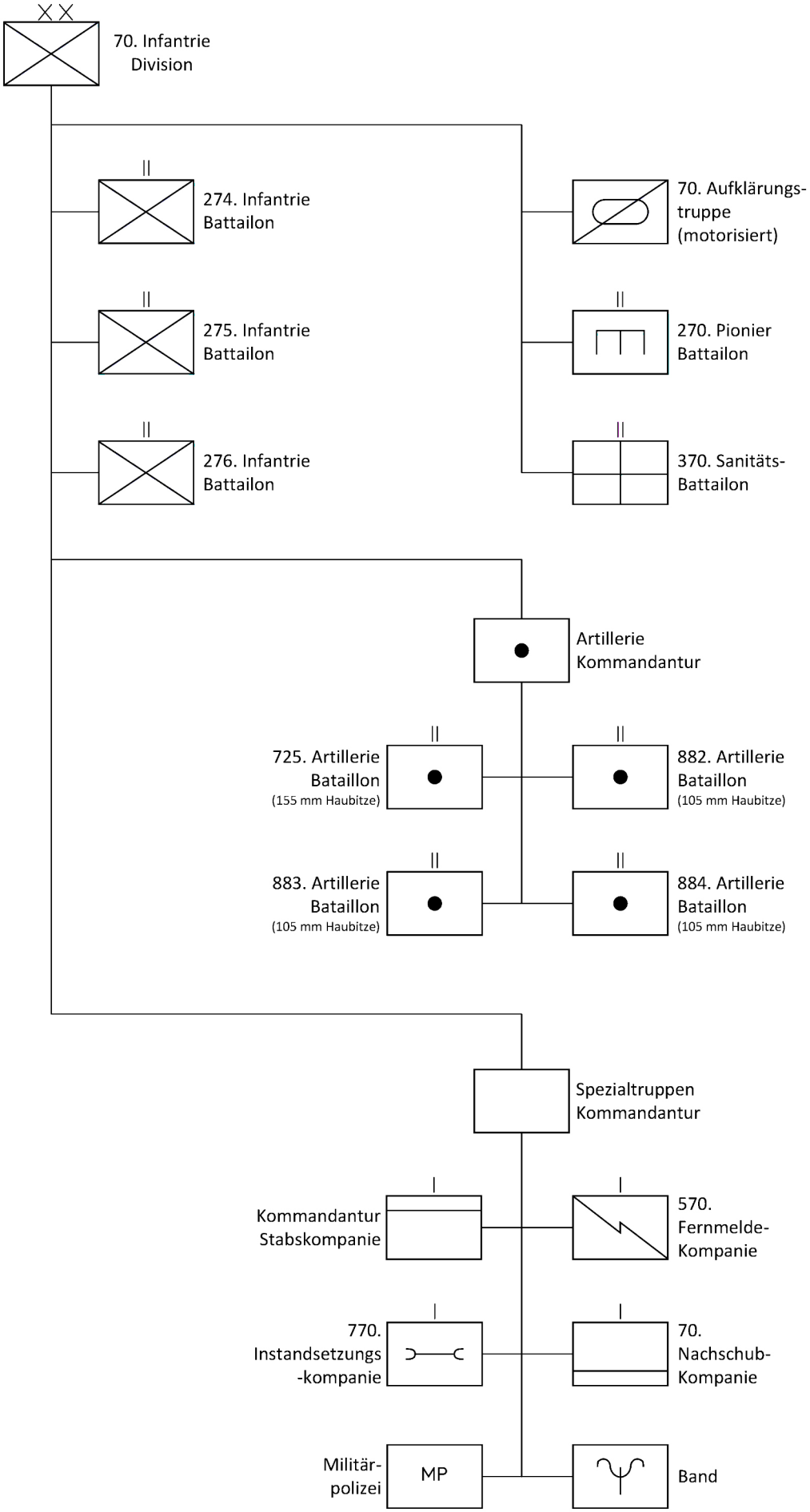
70. Infantrie Division
274. Infantrie Battailon
275. Infantrie Battailon
276. Infantrie Battailon
70. Aufklärungs-truppe (motorisiert)
270. Pionier Battailon
370. Sanitäts-Battailon
Artillerie Kommandantur
725. Artillerie Bataillon (155 mm Haubitze)
882. Artillerie Bataillon (105 mm Haubitze)
883. Artillerie Bataillon (105 mm Haubitze)
884. Artillerie Bataillon (105 mm Haubitze)
Spezialtruppen Kommandantur
Kommandantur Stabskompanie
570. Fernmelde-Kompanie
770. Instandsetzungs -kompanie
70. Nachschub-Kompanie
Militär-polizei
MP
Band